FUER DIESES DOKUMENT UND DEN DARIN DARGESTELLTEN GEGENSTAND BEHALTEN WIR UNS ALLE RECHTE VOR! VERVIELFAELTIGUNGEN, BEKANNTGABE AN DRITTE ODER VERWENDUNG SEINES INHALTS SIND OHNE UNSERE AUSDRUECKLICHE ZUSTIMMUNG VERBOTEN!

© vetropack 2000

WE RESERVE ALL RIGHTS IN THIS DOCUMENT AND IN THE INFORMATION CONTAINED THERIN. REPRODUCTION, USE OR DISCLOSURE TO THIRD PARTIES WITHOUT EXPRESS AUTHORITY IS STRICTLY FORBIDDEN!

BVS 30 H 60 Mundstück

nach EN16293

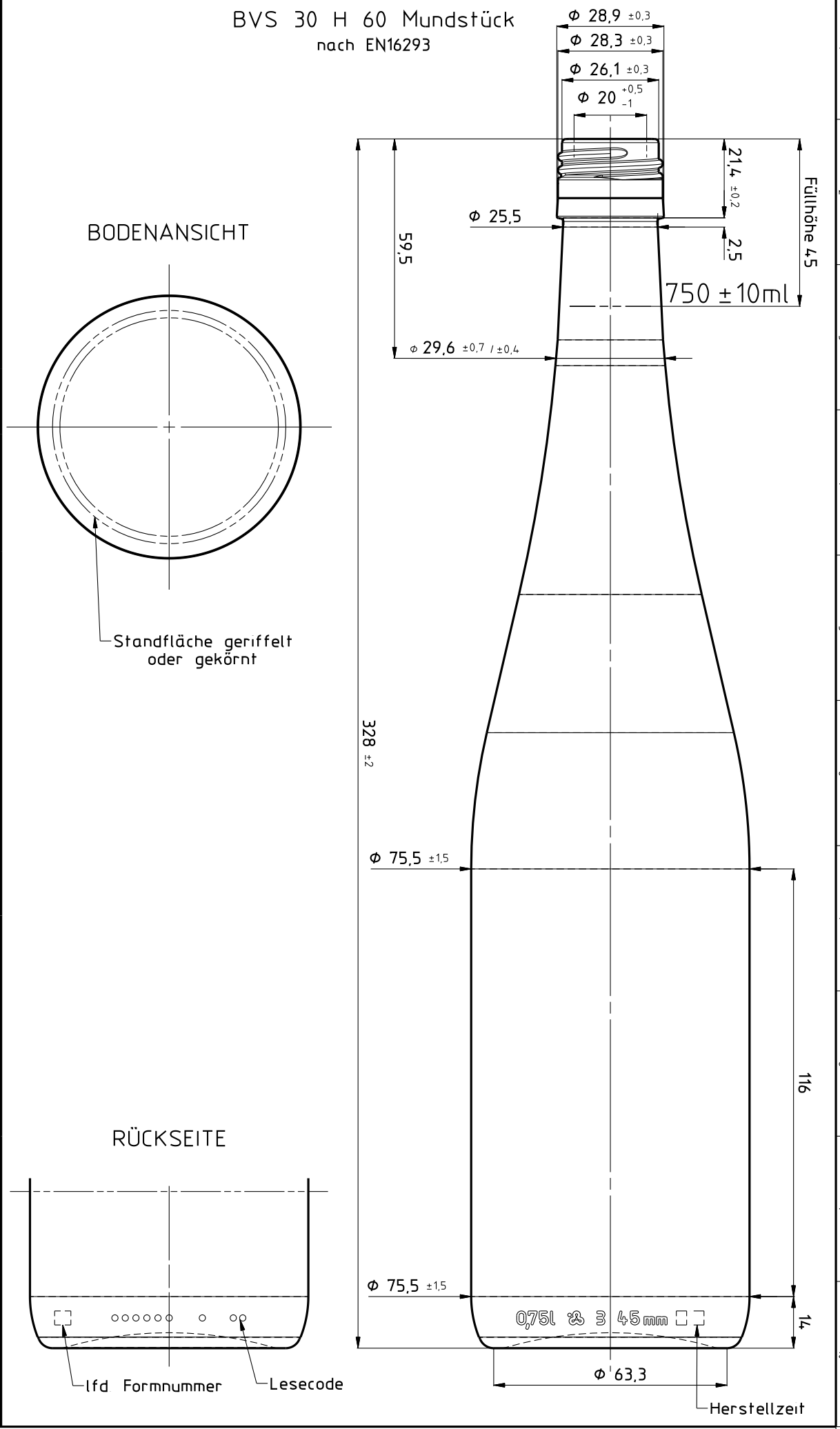

INDEX	ÄNDERUNGEN / modifications	DAT	NAME
A	Artikelnummer vergeben.	23 10 12	Eb
B	Mündung laut EN16293, Lochengangsdurchmesser	01 04 14	Mes

PT GEPRÜFT / PT approved			01 04 14	VIS
FIB FREIGABE / FIB released	WERK	POE	01 04 14	VIS
	WERK	KRM	01 04 14	VIS
	WERK		DAT	VIS

NICHT TOLERIERTE MASSE NACH NORM DIN 6129
dimensions without tolerances conform to standard DIN 6129

ABFÜLLTEMPERATUR / Filling temperature	≤	°C	VOLUMEN FÜLLVOLL / Capacity filljoint	750 ml ±	10 ml	BEMERKUNG / Remarks: EA 102/12
KONDITIONIERUNGSTEMP. / Conditioning temperature	≤	°C	VOLUMEN RANDVOLL / Capacity brimful	ca 765 ml ±	ml	KUNDE / Customer
CO_2 GEHALT / CO_2 content	≤	g/l	GLASGEWICHT CA / Approx. glass weight	410 g		ÄHNLICH WIE / Similar to
ALKOHOLGEHALT / Alcohol content	≤	Vol%	MITTL. WANDSTÄRKE / Average wall thickness	2 59 mm		ERSETZT NR. / Replace No: 4W061 0750 3776_A
KOPFDRUCK / Axial pressure	daN		HALSANSCHLUSS-D / Neck connection dia	25 5 mm		OFFERT-NR. / Offer No: E4W0112 0750 3776_C
VERWENDUNG / Disposal	MW	AW	EW	HALSDURCHGANG-D MIN / Min. through bore	17 mm	MASSSTAB / Scale: 1:1
PROZESS / Process	BB X	PB	EPB X	FARBE / Color		

GEZ / Des	DAT	DATEITYP / Filetyp
Mes	08 10 12	AZ

vetropack
Vetropack Austria GmbH
AT-3380 Pöchlarn
Tel. 0043-27 57 75 41
www.vetropack.com

BEZEICHNUNG / Designation: 0,75l Rheinwein 330 BV

ARTIKEL-NR / Item No: 4W061 0750 3776

INDEX: B

VPA-0701-01-FOR-006-DE/EN